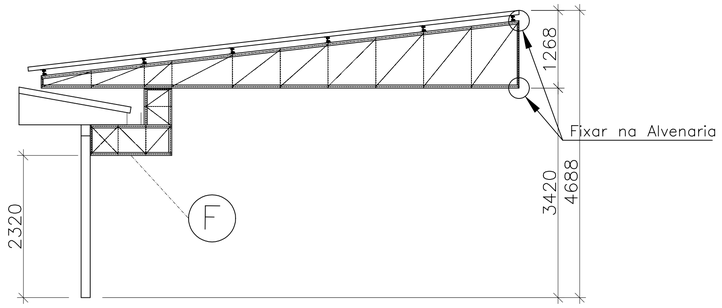

Corte 1–1
ESCALA: 1:50

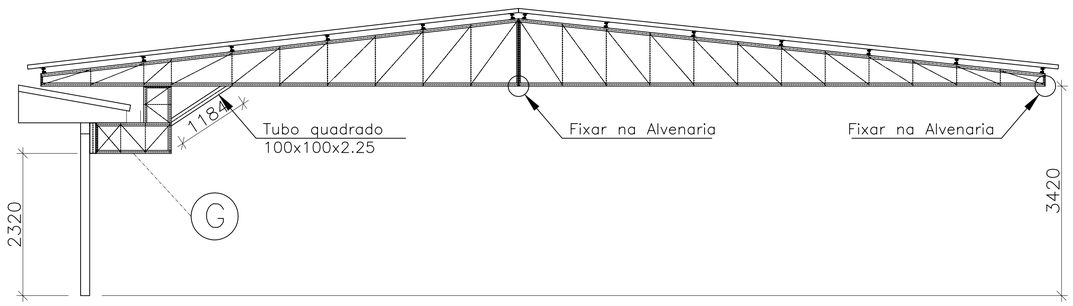

Corte 2–2
ESCALA: 1:50

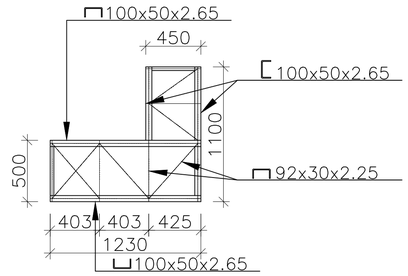

G – TOTAL – 2 PÇS
ESCALA: 1:25

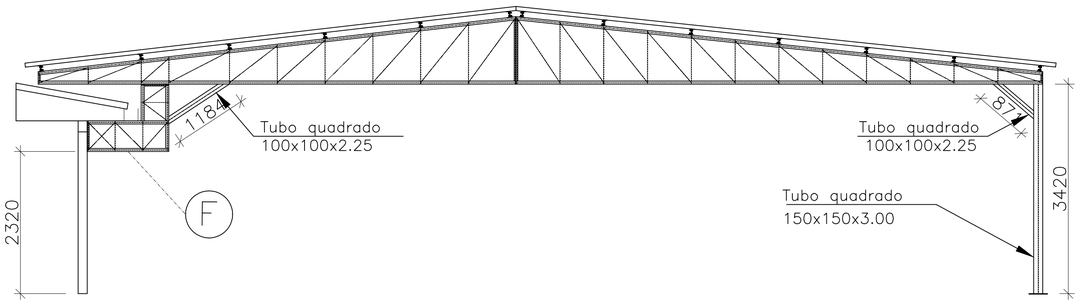

Corte 3–3
ESCALA: 1:50

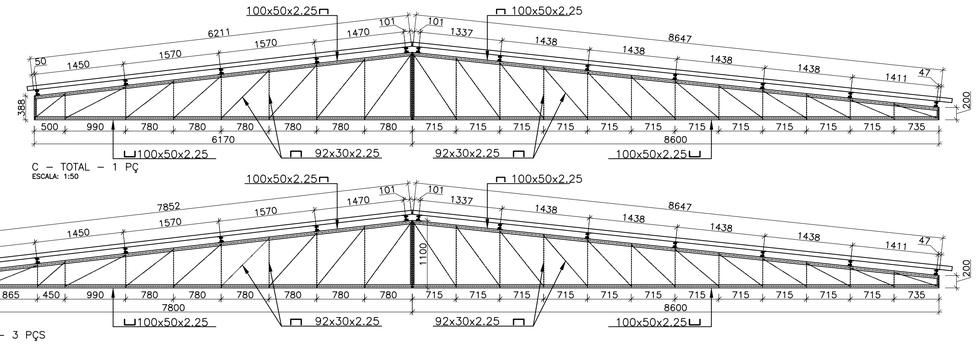

C – TOTAL – 1 PÇ
ESCALA: 1:50

B – TOTAL – 3 PÇS
ESCALA: 1:50

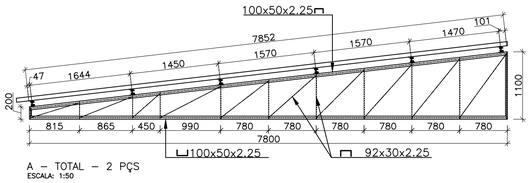

A – TOTAL – 2 PÇS
ESCALA: 1:50

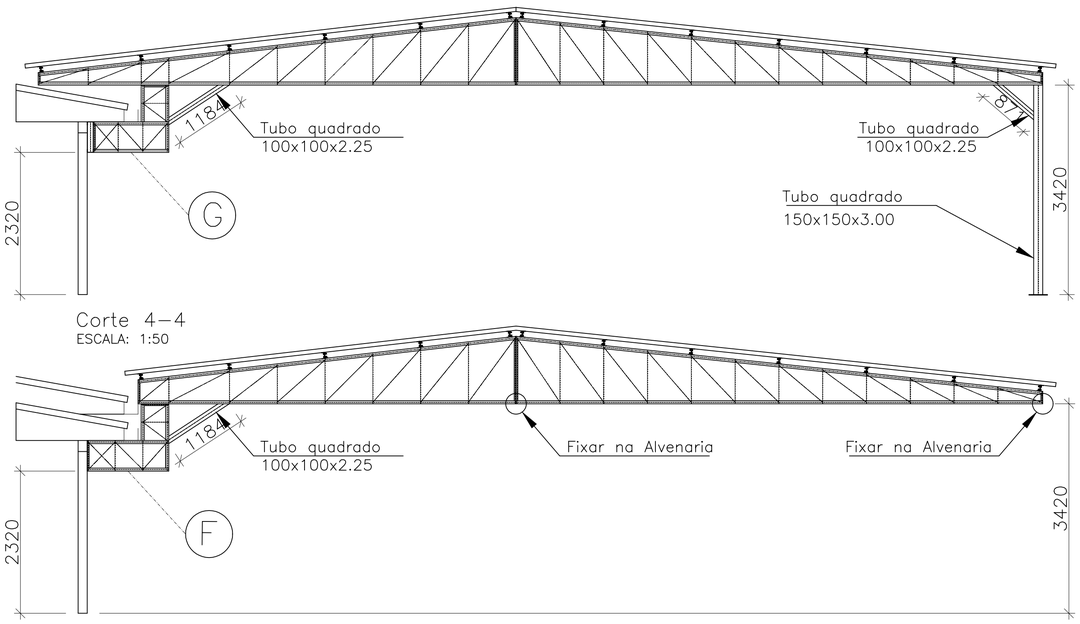

Corte 4–4
ESCALA: 1:50

Corte 5–5
ESCALA: 1:50

FIXAÇÃO DOS PILARES – 2PÇS

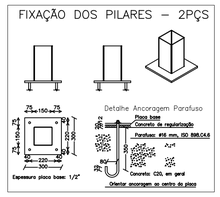

Utilização	Material A-36	Total (m):	Total (kg):
Treliça	Perfil U 100x50x2.65mm	8,5	35,2
	Perfil U 100x50x2.25mm	159,6	564,3
	Perfil U 100x40x2.25mm	11,0	34,8
	Perfil U 92x30x2.25mm	205,9	547,6
	Perfil redondo Ø1/4"	101,2	26,6
	Cantoneira 1.1/4"x1/8"	169,1	266,3
	Tubo quadrado 100x100x2.25mm	6,5	7,8
	Chapa 5/16"	2,0*	131,7
Subtotal		661,7	1.614,3
Terça	Perfil U 100x40x2.25mm	167,6	505,5
Subtotal		167,6	505,5
Pilar	Tubo quadrado 150x150x3.00mm	6,8	16,6
	Chapa 1/2"	0,2*	18,7
Subtotal		6,8	35,3
Telha cobertura	Aluzinco TP40 Bandeja forro branco EPS30mm 0,50mm	245*	
Total:		836,1	2.155,1

*medida em m²

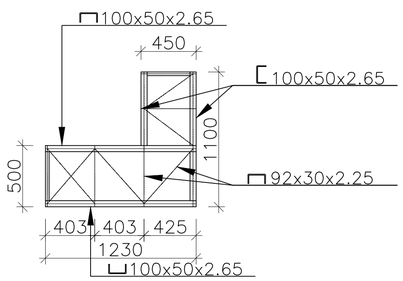

G – TOTAL – 2 PÇS
ESCALA: 1:25

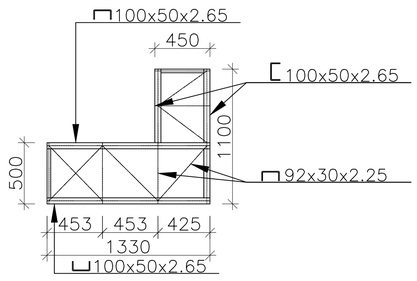

F – TOTAL – 4 PÇS
ESCALA: 1:25

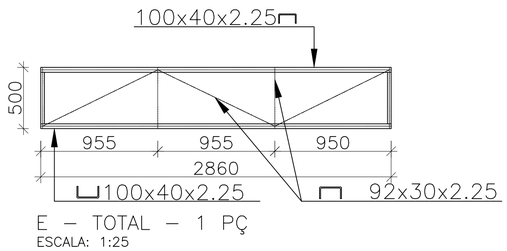

E – TOTAL – 1 PÇ
ESCALA: 1:25

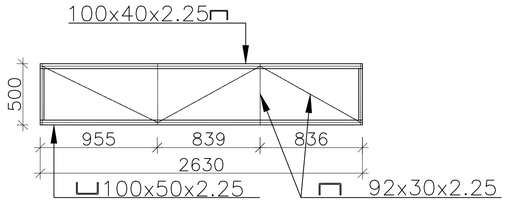

D – TOTAL – 1 PÇ
ESCALA: 1:25

1.0 – MATERIAIS A SEREM EMPREGADOS

2.1 – AÇO ESTRUTURAL

* CHAPAS – ASTM A36 (ONDE INDICADO NAS LISTAS DE MATERIAIS)
  – C.S.N. COR 420 (ONDE INDICADO NAS LISTAS DE MATERIAIS)
* PERFIS DOBRADOS – CSN COR 420
* PERFIS LAMINADOS – AÇO MINAS ASTM 572 GRAU 50
* PARAFUSOS – ASTM A307 – PARA LIGAÇÕES SECUNDÁRIAS (TERÇAS, VIGAS DE TAPAMENTO)
  ASTM A325N – PARA LIGAÇÕES PRINCIPAIS
* CHUMBADORES – BARRAS REDONDAS – SAE 1020
* TELHA ALUZINCO TP40 COM 30MM EPS 0,50MM BANDEJA COR BRANCA

3.0 – PROTEÇÃO DAS ESTRUTURAS

* GALVANIZAÇÃO À FOGO EM TODA ESTRUTURA

4.0 – NOTAS GERAIS

4.1 – O FABRICANTE DA ESTRUTURA DEVERA ATENDER AOS REQUISITOS DE QUALIDADE EXIGIDOS PARA A OBRA TAIS COMO:
– SOLDAS DEVIDAMENTE ESMERILHADAS
– EMASSAMENTOS ONDE FOR JULGADO NECESSARIO PELA FISCALIZACAO
– PARA FIXAR AS TELHAS, UTILIZAR PARAFUSO AUTOBROCANTE
– TODAS AS LIGAÇÕES ENTRE TESOURA/PILAR/VIGA DEVERÁ SER COM NÓ ARTICULADO
4.2 – O FABRICANTE DEVERA CONFERIR TODAS AS MEDIDAS NO LOCAL ANTES DA FABRICACAO DA ESTRUTURA;
4.3 – TODAS AS ELEVACOES DEVERAO SER APROVADAS PELO CONSTRUTOR
4.4 – TODOS OS INSERTOS METALICOS DEVERAO TER SUAS FIXACOES SOB RESPONSABILIDADE DA CONSTRUTORA E COM APROVACAO FEITA PELO FABRICANTE DAS ESTRUTURAS METALICAS;
4.5 – FIXAÇÃO DA ESTRUTURA E EMENDAS, UTILIZAR CHAPA 5/16";
4.6 – LISTA DE MATERIAIS SEM SOBRAS, QUANTIDADES EXATAS;
4.7 – ALGEROZ, RUFOS E CUMEEIRA NÃO ESTÃO NA LISTA DE MATERIAIS;
4.8 – FIXAR ESTRUTURA NA ALVENARIA SEMPRE COM 4 PARAFUSOS PASSANTES 16MM (NA VIGA DE ALVENARIA) NO BANZO SUPERIOR E 4 NO INFERIOR, NAS PEÇAS G, F, E, D. CHAPA DE 5/16";
4.9 – FIXAÇÃO DAS TESOURAS NA ALVENTARIA, INDICADO NO CORTE "5–5" E "2–2" UTILIZAR CHAPA 5/16" E 4 PARADUSOS PASSANTES DE 16MM;
4.10 – FIXAÇÃO DAS TESOURAS NA ALVENTARIA, INDICADO NO CORTE "1–1" UTILIZAR CHAPA 5/16" E 4 PARAFUSOS PASSANTES DE 16MM EM CADA UM DOS BANZOS;
4.11 – LISTA DE MATERIAIS NÃO CONTEMPLA ELEMENTOS DE FIXAÇÃO.

DIREITOS AUTORAIS RESERVADOS

MULTEngenharia
RUA RUI BARBOSA, Nº 2.266 - SALA 02
BAIRRO CIDADE ALTA - TURVO/SC
E-MAIL: multengenharia@outlook.com
FONE: (48) 3525-0750

PROJETO DE COBERTURA METÁLICA

C.E.I. SÃO JOSÉ

AVENIDA VEREADOR MANOEL COSTA, N° 444 - JARDIM DAS AVENIDAS- ARARANGUÁ/SC

PROPRIETÁRIO:

MUNICÍPIO DE ARARANGUÁ
CNPJ: 82.911.249/0001-13

RESPONSÁVEL TÉCNICO:

AUGUSTO GABRIEL SIMON:07602791959
Assinado de forma digital por AUGUSTO GABRIEL SIMON:07602791959 Dados: 2026.08.20 16:08:35 -03'00'

AUGUSTO GABRIEL SIMON
ENGº CIVIL - CREA/SC. 140.722-4

DISCRIMINAÇÃO:
PLANTA BAIXA
PLANO DE TERÇAS

ART Nº:	ESCALA:	DATA:	FOLHA:
10645925-7	INDICADA	AGOSTO/2026	02/02